Tabella delle tensioni.

Valvola	Placca	Griglia schermo	Catodo
51 ÷ 53	250	90	3 ÷ 30
24	35	10	6
47	240	250	17
80	340	—	272

«Coribante» Marelli

È un apparecchio a quattro valvole riceventi ed una raddrizzatrice.

La figura illustra il circuito che è il classico ad amplificazione diretta.

Sono usate sull'apparecchio due valvole amplificatrici di alta frequenza del tipo schermato a coefficiente d'amplificazione (35-51), una rivelatrice a caratteristica di placca '24 accoppiata ad un pentodo '47 a resistenza-capacità.

La regolazione del volume avviene variando la tensione di griglia delle due 51, a questo scopo è usato il potenziometro da 10.000 Ohm provvisto di interruttore generale.
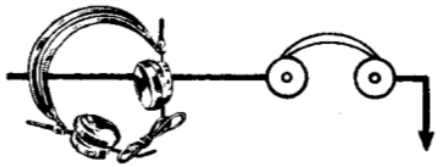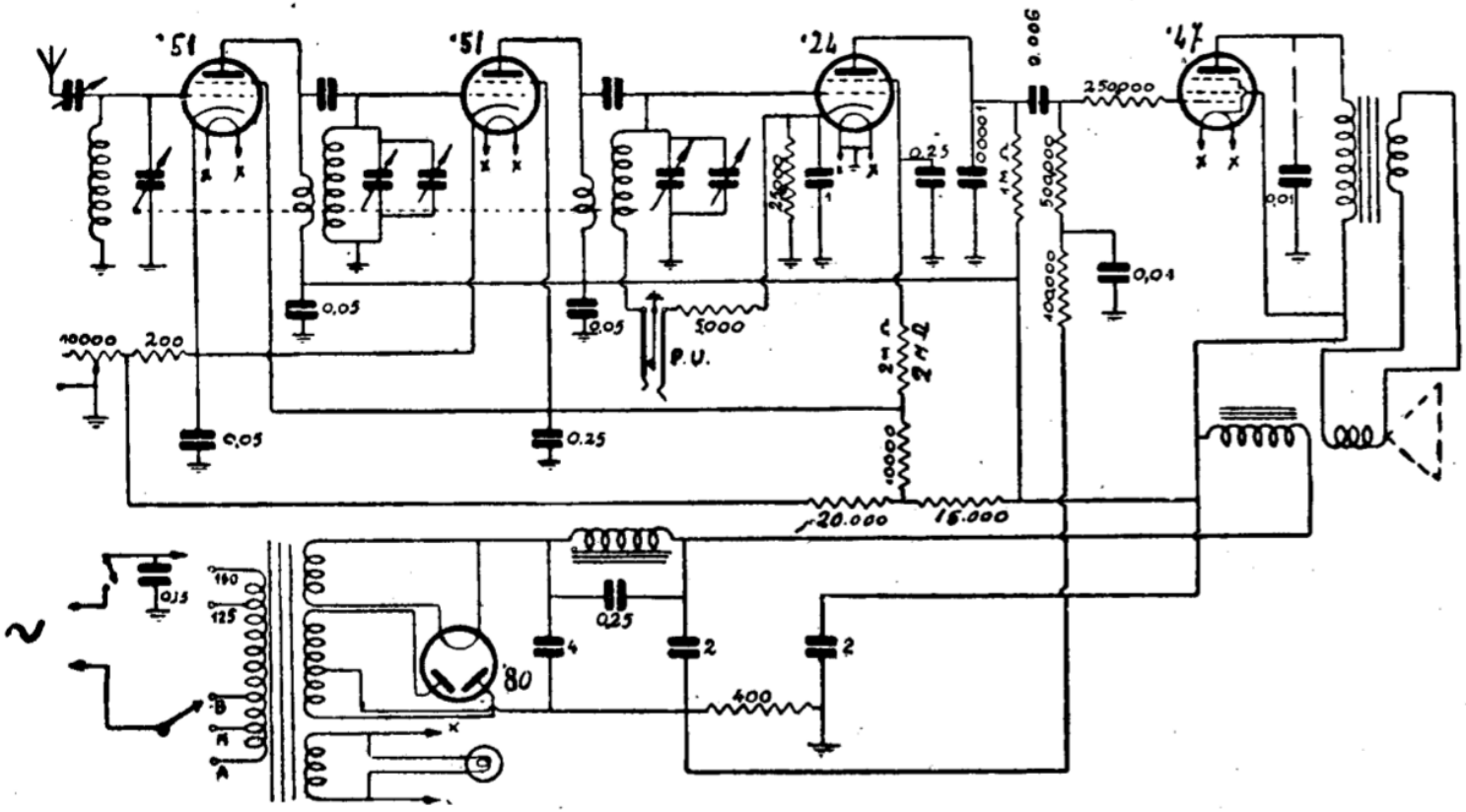
In serie al filo d'antenna vi è un compensatore che va regolato una volta per sempre; serve per portare l'apparecchio al miglior funzionamento con una data antenna. Il diaframma elettrico va inserito nell'apposito « Jack » che si trova posteriormente. Questo Jack include una